NERIMOTORI

MR Series
Inverter Induction Motors

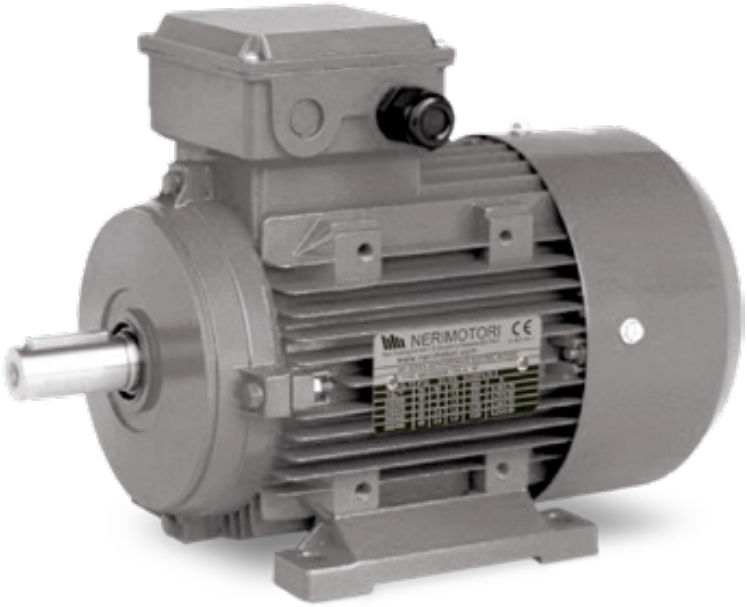

800.909.4988
info@rankinusa.com

RANKIN
COMPONENTS THAT AUTOMATE

Technical information are provided for informative purpose only and can be subject to change without prior notice

Motori asincroni **trifase**
Three-phase *asynchronous motors*

Serie *Series* **MR IE1** **Poli** *Poles* **2**

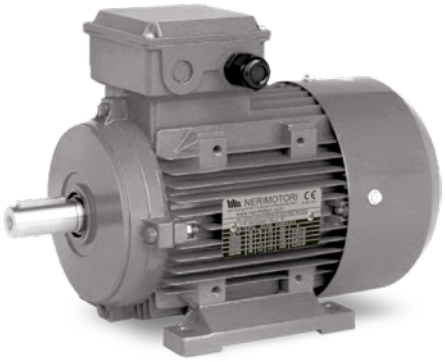

Tab. 14a

2 POLI / *POLES* (IE1) **3000 rpm**												
TIPO ***TYPE***	**Potenza** ***Power***		**rpm**	**in 400 V A**	**Rend% Eff.%**	**Cosφ p.f.**	**Ia In**	**Ca Cn**	**Cmax Cn**	**Cn Nm**	**J kgm²**	**Peso** ***Weight*** **kg**
	kW	**HP**										
Motori alluminio / *Aluminium motors* - Volt 230/400/50 Hz												
56A	0.09	0.12	2680	0.35	57	0.65	6	2.2	2.4	0,32	0,0001	2.8
56B	0.12	0.16	2660	0.40	62	0.69	6	2.2	2.4	0,43	0,0001	3.2
63A	0.18	0.24	2710	0.55	63	0.75	6	2.2	2.4	0,63	0,0001	4
63B	0.25	0.34	2710	0.71	65	0.78	6	2.2	2.4	0,88	0,0001	4.4
63C	0.37	0.50	2710	1.05	65	0.78	6	2.2	2.4	1,30	0,0002	4.9
71A	0.37	0.50	2730	0.97	70	0.79	6	2.2	2.4	1,29	0,0003	5.6
71B	0.55	0.74	2760	1.42	71	0.79	6	2.2	2.4	1,90	0,0003	6.3
71C	0.75	1.00	2730	1.83	72	0.82	6	2.2	2.4	2,62	0,0004	7.1
80A	0.75	1.00	2770	1.77	73	0.82	6	2.2	2.4	2,59	0,0007	9.1
80B	1.1	1.48	2770	2.51	76.2	0.83	6	2.2	2.4	3,79	0,0008	9.96
80D	1.5	2.00	2800	3.32	78.5	0.83	6	2.2	2.4	5,12	0,0010	11.7
90S	1.5	2.00	2840	3.28	78.5	0.84	6	2.2	2.4	5,04	0,0013	12.3
90L	2.2	3.00	2840	4.61	81	0.85	6	2.2	2.4	7,4	0,0015	15
90LB	3	4.00	2840	6.10	82.6	0.86	6	2.2	2.4	10,09	0,0018	18.5
100A	3	4.00	2840	6.03	82.6	0.87	7	2.2	2.3	10,09	0,0021	22.3
100L	4	5.36	2850	7.88	84.2	0.87	7.5	2.2	2.3	13,4	0,0026	25.2
112A	4	5.36	2880	7.88	84.2	0.87	7.5	2.2	2.3	13,26	0,0034	26.7
112B	5.5	7.37	2880	10.53	85.7	0.88	7.5	2.2	2.3	18,24	0,0042	30.2
132S	5.5	7.37	2900	10.53	85.7	0.88	7.5	2	2.2	18,11	0,0074	38.5
132SL	7.5	10.00	2920	14.14	87	0.88	7.5	2	2.2	24,53	0,0112	42.2
132M	9.2	12.33	2930	17.25	88	0.89	7.5	2	2.2	29,99	0,0138	51.4
132ML	11	14.75	2930	19.96	88.4	0.9	7.5	2	2.2	35,85	0,0165	58.8
Motori ghisa / *Cast iron motors* - Volt 400/690/50 Hz												
160MA	11,0	15,00	2950	20,36	87,6	0,88	8,0	2,0	2,2	35,60	0,03770	106,0
160MB	15,0	20,00	2970	27,43	88,7	0,89	8,0	2,0	2,2	48,20	0,04990	107,0
160L	18,5	25,00	2970	33,22	89,3	0,90	8,0	2,0	2,2	59,50	0,05500	130,0
180M	22,0	30,00	2970	39,25	89,9	0,90	8,0	2,0	2,2	70,70	0,07500	152,0
200LA	30,0	40,00	2970	53,05	90,7	0,90	8,0	2,0	2,2	96,50	0,12400	220,0
200LB	37,0	50,00	2980	65,06	91,2	0,90	8,0	2,0	2,2	118,60	0,13900	230,0
225M	45,0	60,00	2980	78,70	91,7	0,90	8,0	1,8	2,2	144,20	0,23300	252,0
250M	55,0	75,00	2980	95,77	92,1	0,90	7,0	1,8	2,2	176,30	0,31200	280,0
280S	75,0	100,00	2980	129,75	92,7	0,90	7,0	1,8	2,2	240,40	0,57900	475,0
280M	90,0	125,00	2980	153,50	93,0	0,91	7,0	1,8	2,2	288,40	0,67500	530,0
315S	110,0	150,00	2980	187,00	93,3	0,91	6,8	1,8	2,2	352,51	1,80000	850,0
315M	132,0	180,00	2980	223,92	93,5	0,91	6,8	1,8	2,2	423,00	1,82000	930,0
315LA	160,0	220,00	2980	267,61	93,8	0,92	6,8	1,8	2,2	512,80	2,08000	990,0
315LB	200,0	270,00	2980	333,81	94,0	0,92	6,8	1,8	2,2	640,94	2,38000	1030,0
355M	250,0	340,00	2980	417,26	94,0	0,92	7,0	1,6	2,2	801,20	3,00000	1650,0
355L	315,0	430,00	2980	518,03	95,4	0,92	7,0	1,6	2,2	1009,50	3,50000	1750,0

Serie *Series* **MR IE1** **Poli** *Poles* **4**

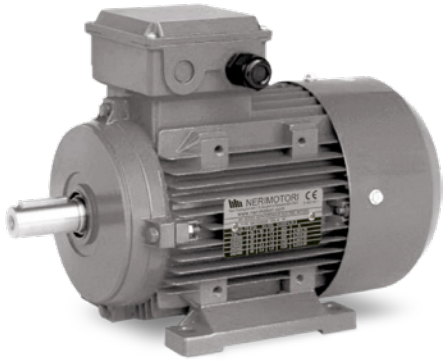

Tab. 14b

4 POLI / *POLES* (IE1) **1500 rpm**												
TIPO *TYPE*	**Potenza** *Power*		**rpm**	**in 400 V A**	**Rend% Eff.%**	**Cosφ p.f.**	**Ia In**	**Ca Cn**	**Cmax Cn**	**Cn Nm**	**J kgm²**	**Peso** *Weight*
	kW	**HP**										**kg**
Motori alluminio / *Aluminium motors* - Volt 230/400/50 Hz												
56A	0.06	0.08	1320	0.30	48.5	0.59	6	2.3	2.4	0,43	0,0001	3
56B	0.09	0.12	1320	0.43	50	0.61	6	2.3	2.4	0,65	0,0002	3.3
63A	0.12	0.16	1350	0.47	57	0.64	6	2.2	2.4	0,85	0,0002	3.9
63B	0.18	0.24	1350	0.68	59	0.65	6	2.2	2.4	1,27	0,0003	4.3
63C	0.25	0.34	1350	0.91	60	0.66	6	2.2	2.4	1,77	0,0004	5.0
71A	0.25	0.34	1350	0.84	60	0.72	6	2.2	2.4	1,77	0,0005	5.4
71B	0.37	0.50	1370	1.11	65	0.74	6	2.2	2.4	2,58	0,0007	6.5
71C	0.55	0.74	1380	1.60	66	0.75	6	2.2	2.4	3,81	0,0009	7.2
80A	0.55	0.74	1370	1.58	67	0.75	6	2.2	2.4	3,83	0,0013	8.2
80B	0.75	1.00	1380	1.93	72	0.78	6	2.2	2.4	5,19	0,0017	10
80D	1.1	1.48	1390	2.67	76.2	0.78	6	2.2	2.4	7,56	0,0022	11.5
90S	1.1	1.48	1400	2.64	76.2	0.79	6	2.2	2.4	7,50	0,0024	12.5
90L	1.5	2.00	1400	3.45	78.5	0.8	6	2.2	2.4	10,23	0,0031	14.6
90LBB	2.2	3.00	1400	4.90	81	0.8	7	2.2	2.3	15,01	0,0040	18.5
100A	2.2	3.00	1420	4.84	81	0.81	7	2.2	2.3	14,80	0,0059	21
100B	3	4.00	1420	6.45	82	0.81	7	2.2	2.2	20,18	0,0075	23.4
100BL	4	5.36	1430	8.36	84	0.82	7	2.2	2.2	26,71	0,0096	28.8
112A	4	5.36	1430	8.3	84	0.83	7	2.2	2.2	26,71	0,0120	30
112B	5.5	7.37	1440	11.16	85	0.83	7	2.2	2.2	36,48	0,0142	34.8
132S	5.5	7.37	1450	11.03	85	0.84	7	2.2	2.2	36,22	0,0248	40.5
132M	7.5	10.00	1450	14.64	87	0.85	7	2.2	2.2	49,4	0,0331	49.7
132LA	9.2	12.33	1460	17.85	87	0.85	7	2.2	2.2	60,18	0,0393	58.2
132ML	11	14.75	1460	20.88	88	0.86	7.5	2.2	2.2	71,95	0,0454	65
Motori ghisa / *Cast iron motors* - Volt 400/690/50 Hz												
160M	11,00	15,00	1460	21,58	87,6	0,84	7,0	2,0	2,2	72,00	0,07470	106,0
160L	15,00	20,00	1460	28,72	88,7	0,85	7,0	2,0	2,2	98,10	0,09180	126,0
180M	18,50	25,00	1470	34,77	89,3	0,86	7,5	2,2	2,2	120,20	0,13900	154,0
180L	22,00	30,00	1470	41,07	89,9	0,85	7,5	2,2	2,2	142,90	0,15800	175,0
200L	30,00	40,00	1470	55,51	90,7	0,86	7,5	2,2	2,2	194,90	0,26200	235,0
225S	37,00	50,00	1480	67,31	91,2	0,87	7,5	2,2	2,2	238,80	0,40600	295,0
225M	45,00	60,00	1480	81,41	91,7	0,87	7,5	2,2	2,2	290,40	0,46900	306,0
250M	55,00	75,00	1480	99,07	92,1	0,87	7,0	2,2	2,2	354,90	0,66000	375,0
280S	75,00	100,00	1480	134,23	92,7	0,87	7,0	2,2	2,2	484,00	1,12000	533,0
280M	90,00	125,00	1480	160,55	93,0	0,87	7,0	2,2	2,2	580,70	1,46000	575,0
315S	110,00	150,00	1490	193,38	93,3	0,88	6,9	2,1	2,2	705,00	3,11000	820,0
315M	132,00	180,00	1490	231,56	93,5	0,88	6,9	2,1	2,2	846,00	3,62000	960,0
315LA	160,00	220,00	1490	276,63	93,8	0,89	6,9	2,1	2,2	1025,50	4,13000	1000,0
315LB	200,00	270,00	1490	345,06	94,0	0,89	6,9	2,3	2,2	1281,90	4,73000	1080,0
355M	250,00	340,00	1485	426,53	94,0	0,90	6,8	2,3	2,2	1607,70	6,50000	1580,0
355L	315,00	430,00	1485	530,65	95,2	0,90	6,9	2,2	2,2	2025,80	8,20000	1730,0

Motori asincroni **trifase**
Three-phase *asynchronous motors*

Serie ***Series*** **MR IE1** **Poli** ***Poles*** **6**

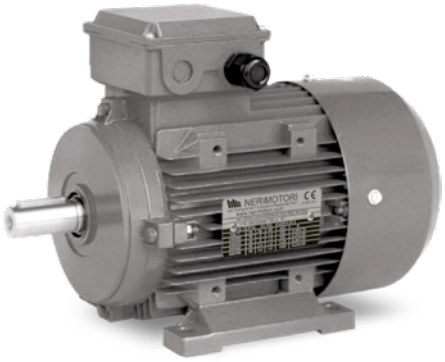

Tab. 14c

6 POLI / *POLES* (IE1) **1000 rpm**												
TIPO ***TYPE***	**Potenza** ***Power*** **kW**	**HP**	**rpm**	**in 400 V A**	**Rend% Eff.%**	**Cosφ p.f.**	**Ia In**	**Ca Cn**	**Cmax Cn**	**Cn Nm**	**J kgm²**	**Peso** ***Weight*** **kg**
Motori alluminio / *Aluminium motors* - Volt 230/400/50 Hz												
63C	0.12	0.16	850	0.62	45	0.62	3.5	2	2	1,35	0,0005	5.25
71A	0.18	0.24	880	0.70	56	0.66	4	1.6	1.7	1,95	0,0008	6
71B	0.25	0.34	900	0.87	59	0.7	4	2.1	2.2	2,65	0,0009	6.5
71C	0.37	0.50	890	1.27	61	0.69	4	2	2.1	3,97	0,0011	7.2
80A	0.37	0.50	900	1.23	62	0.7	4	1.9	1.9	3,93	0,0015	8.2
80B	0.55	0.74	900	1.65	67	0.72	4	2	2.3	5,84	0,0020	9.9
90S	0.75	1.00	920	2.18	69	0.72	5.5	2.2	2.2	7,79	0,0030	11.7
90L	1.1	1.48	925	3.02	72	0.73	5.5	2.2	2.2	11,36	0,0040	15.1
100L	1.5	2.00	945	3.85	74	0.76	6	2.2	2.2	15,16	0,0079	19.1
112A	2.2	3.00	955	5.36	78	0.76	6	2.2	2.2	22,00	0,0137	25.4
132S	3	4.00	960	7.21	79	0.76	6.5	2	2	29,84	0,0299	36.1
132M	4	5.36	960	9.44	80.5	0.76	6.5	2	2	39,79	0,0373	45
132ML	5.5	7.37	960	12.42	83	0.77	6.5	2	2	54,71	0,0490	55.5
Motori ghisa / *Cast iron motors* - Volt 400/690/50 Hz												
160M	7,50	10,00	970	16,60	84,7	0,77	6,5	2,0	2,0	73,8	0,0810	114,0
160L	11,00	15,00	970	23,56	86,4	0,78	6,5	2,0	2,0	108,30	0,1160	121,0
180L	15,00	20,00	970	30,48	87,7	0,81	7,0	2,0	2,0	147,7	0,2070	162,0
200LA	18,50	25,00	970	37,21	88,6	0,81	7,0	2,0	2,0	182,1	0,3150	209,0
200LB	22,00	30,00	970	42,89	89,2	0,83	7,0	2,0	2,0	216,6	0,3600	226,0
225M	30,00	40,00	980	57,15	90,2	0,84	7,0	2,0	2,1	292,3	0,5470	273,0
250M	37,00	50,00	980	68,39	90,8	0,86	7,0	2,0	2,1	360,6	0,8430	360,0
280S	45,00	60,00	980	82,63	91,4	0,86	7,0	2,0	2,0	438,5	1,3900	494,0
280M	55,00	75,00	980	100,44	91,9	0,86	7,0	2,0	2,0	536,0	1,6500	517,0
315S	75,00	100,00	990	135,93	92,6	0,86	7,0	2,0	2,0	723,5	4,1100	770,0
315M	90,00	125,00	990	162,60	92,9	0,86	7,0	2,0	2,0	868,2	4,7800	840,0
315LA	110,00	150,00	990	197,88	93,3	0,86	6,7	2,0	2,0	1061,1	5,4500	990,0
315LB	132,00	180,00	990	234,22	93,5	0,87	6,7	2,0	2,0	1273,3	6,1200	1040,0
355MA	160,00	220,00	990	279,78	93,8	0,88	6,7	1,9	2,0	1543,4	9,5000	1470,0
355MB	200,00	270,00	990	348,98	94,0	0,88	6,7	1,9	2,0	1929,3	10,4000	1640,0

Dimensioni motori B3 / *B3 motors dimensions*

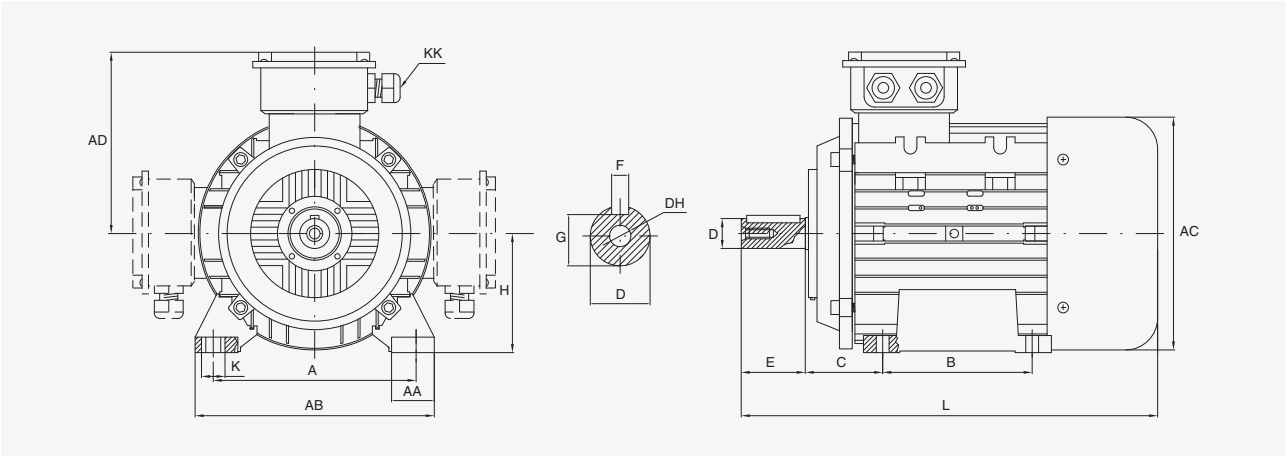

Tab. 17

Grand. *Size*	Poli	A	B	C	D	E	F	G	H	K	AB	AC	AD	L	KK	DH
Motori alluminio / *Aluminium motors*																
	Dimensioni / *Dimensions*															**B3**
56		90	71	36	9	20	3	7.2	56	5.8	110	112	100	197	1-M16X1.5	M3x12
63		100	80	40	11	23	4	8.5	63	7.0	120	121	110	222	1-M20X1.5	M4X15
71		112	90	45	14	30	5	11	71	7.0	132	140	117	259	1-M20X1.5	M5X18
80		125	100	50	19	40	6	15.5	80	10.0	160	156	137	295	1-M20X1.5	M6X22
90S		140	100	56	24	50	8	20	90	10.0	175	174	145	315	1-M20X1.5	M8X25
90L		140	125	56	24	50	8	20	90	10.0	175	174	145	365	1-M20X1.5	M8X25
100		160	140	63	28	60	8	24	100	12.0	196	199	153	397	1-M20X1.5	M10X28
112M		190	140	70	28	60	8	24	112	12.0	220	220	170	404	2-M25X1.5	M10X28
132S		216	140	89	38	80	10	33	132	12.0	252	258	193	431	2-M25X1.5	M12X34
132M		216	178	89	38	80	10	33	132	12.0	252	258	193	469	2-M25X1.5	M12X34
132L		216	178	89	38	80	10	33	132	12.0	252	258	193	520	2-M25X1.5	M12X34
Motori ghisa / *Cast iron motors*																
160M		254	210	108	42	110	12	37,0	160	15,0	315	330	255	605	2-M32x1,5	M16x36
160L		254	254	108	42	110	12	37,0	160	15,0	315	330	255	660	2-M32x1,5	M16x36
180M		279	241	121	48	110	14	42,5	180	15,0	355	380	280	690	2-M32x1,5	M16x36
180L		279	279	121	48	110	14	42,5	180	15,0	355	380	280	725	2-M32x1,5	M16x36
200L		318	305	133	55	110	16	49,0	200	19,0	410	420	305	765	2-M40x1,5	M20x42
225S	2P	356	286	149	-	-	-	-	225	19,0	445	445	335	-	2-M40x1,5	M20x42
	4P-8P	356	286	149	60	140	18	53,0	225	19,0	445	445	335	810	2-M40x1,5	M20x42
225M	2P	356	311	149	55	110	16	49,0	225	19,0	445	445	335	805	2-M40x1,5	M20x42
	4P-8P	356	311	149	60	140	18	53,0	225	19,0	445	445	335	835	2-M40x1,5	M20x42
250M	2P	406	349	168	60	140	18	53,0	250	24,0	485	510	370	910	2-M63x1,5	M20x42
	4P-8P	406	349	168	65	140	18	58,0	250	24,0	485	510	370	910	2-M63x1,5	M20x42
280S	2P	457	368	190	65	140	18	58,0	280	24,0	550	580	410	980	2-M63x1,5	M20x42
	4P-8P	457	368	190	75	140	20	67,5	280	24,0	550	580	410	980	2-M63x1,5	M20x42
280M	2P	457	419	190	65	140	18	58,0	280	24,0	550	580	410	1030	2-M63x1,5	M20x42
	4P-8P	457	419	190	75	140	20	67,5	280	24,0	550	580	410	1030	2-M63x1,5	M20x42
315S	2P	508	406	216	65	140	18	58,0	315	28,0	630	625	630	1180	2-M63x1,5	M20x42
	4P-8P	508	406	216	80	170	22	71,0	315	28,0	630	645	630	1275	2-M63x1,5	M20x42
315M	2P	508	457	216	65	140	18	58,0	315	28,0	630	645	630	1290	2-M63x1,5	M20x42
	4P-8P	508	457	216	80	170	22	71,0	315	28,0	630	645	630	1320	2-M63x1,5	M20x42
315L	2P	508	508	216	65	140	18	58,0	315	28,0	630	645	630	1290	2-M63x1,5	M20x42
	4P-8P	508	508	216	80	170	22	71,0	315	28,0	630	645	630	1320	2-M63x1,5	M20x42
355M	2P	610	560	254	75	140	20	68,0	355	28,0	730	710	655	1510	2PG63x1,5	M20x42
	4P-8P	610	560	254	95	170	25	86,0	355	28,0	730	710	655	1540	2PG63x1,5	M20x42
355L	2P	610	630	254	75	140	20	67,5	355	28,0	705	710	655	1510	2PG63x1,5	M20x42
	4P-8P	610	630	254	95	170	25	86,0	355	28,0	715	710	655	1540	2PG63x1,5	M20x42

* Le dimensioni del terminal box fino alla grandezza 132 compresa potrebbero subire temporaneamente variazioni / *The dimensions of the terminal box up to and including size 132 could be temporarily changed.*

Dimensioni motori B5 / *B5 motors dimensions*

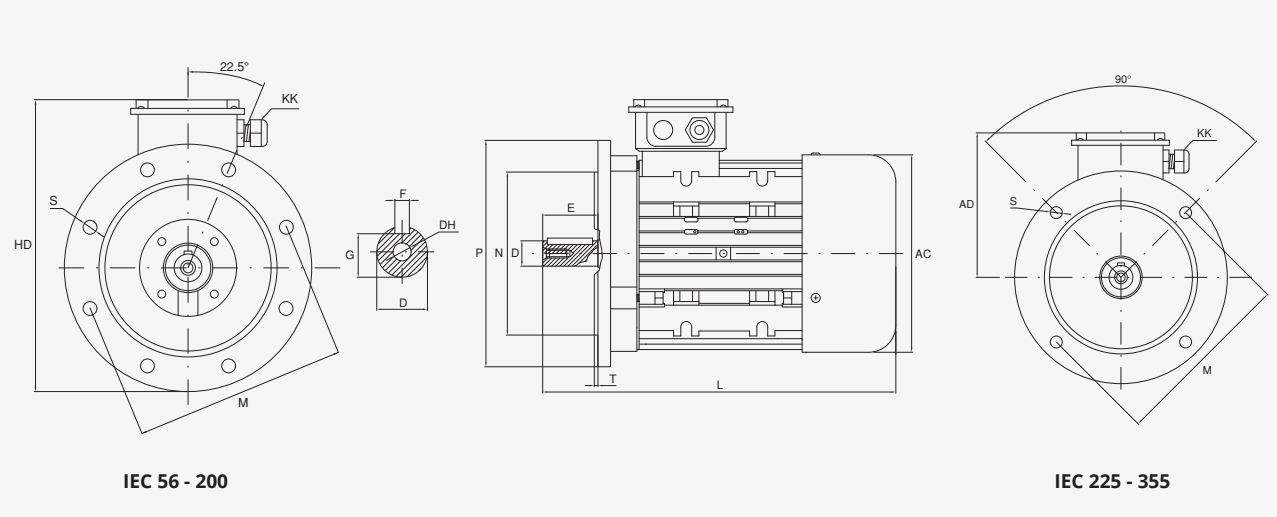

Tab. 18

Motori alluminio / *Aluminium motors*															
Grand. *Size*	**Dimensioni** / *Dimensions*														**B5**
	Poli	**D**	**E**	**F**	**G**	**L**	**M**	**N**	**P**	**S**	**T**	**AD**	**AC**	**KK**	**DH**
56		9	20	3	7.2	197	98	80	120	7	3.0	100	100	1-M16X1.5	M3X12
63		11	23	4	8.5	222	115	95	140	10	3.0	110	110	1-M20X1.5	M4X15
71		14	30	5	11	259	130	110	160	10	3.5	117	117	1-M20X1.5	M5X18
80		19	40	6	15.5	295	165	130	200	12	3.5	137	137	1- M20X1.5	M6X22
90S		24	50	8	20	315	165	130	200	12	3.5	145	145	1-M25X1.5	M8X25
90L		24	50	8	20	365	165	130	200	12	3.5	145	145	1-M20X1.5	M8X25
100		28	60	8	24	397	215	180	250	15	4.0	153	199	1-M20X1.5	M10X28
112M		28	60	8	24	404	215	180	250	15	4.0	170	220	2-M25X1.5	M10X28
132S		38	80	10	33	431	265	230	300	15	4.0	193	258	2-M25X1.5	M12X34
132M		38	80	10	33	469	265	230	300	15	4.0	193	258	2-M25X1.5	M12X34
132L		38	80	10	33	520	265	230	300	15	4.0	193	258	2-M25X1.5	M12X34

Motori ghisa / *Cast iron motors*																
Grand. *Size*	**Poli**	**D**	**E**	**F**	**G**	**M**	**N**	**P**	**S**	**T**	**fori flangia**	**AC**	**HD**	**L**	**DH**	**KK**
160M		42	110	12	37,0	300	250	350	19	5	4	330	420	615	M16x36	2-M32x1,5
160L		42	110	12	37,0	300	250	350	19	5	4	315	420	670	M16x36	2-M32x1,5
180M		48	110	14	42,5	300	250	350	19	5	4	380	455	700	M16x36	2-M32x1,5
180L		48	110	14	42,5	300	250	350	19	5	4	355	455	740	M16x36	2-M32x1,5
200L		55	110	16	49,0	350	300	400	19	5	4	420	505	770	M20x42	2-M40x1,5
225S	2P	-	-	-	-	400	350	450	19	5	8	470	560	-	M20x42	2-M40x1,5
	4P-8P	60	140	18	53,0	400	350	450	19	5	8	470	560	820	M20x42	2-M40x1,5
225M	2P	55	110	16	49,0	400	350	450	19	5	8	470	560	815	M20x42	2-M40x1,5
	4P-8P	60	140	18	53,0	400	350	450	19	5	8	470	560	845	M20x42	2-M40x1,5
250M	2P	60	140	18	53,0	500	450	550	19	5	8	510	615	910	M20x42	2-M63x1,5
	4P-8P	65	140	18	58,0	500	450	550	19	5	8	510	615	910	M20x42	2-M63x1,5
280S	2P	65	140	18	58,0	500	450	550	19	5	8	580	680	985	M20x42	2-M63x1,5
	4P-8P	75	140	20	67,5	500	450	550	19	5	8	580	680	985	M20x42	2-M63x1,5
280M	2P	65	140	18	58,0	500	450	550	19	5	8	580	680	1035	M20x42	2-M63x1,5
	4P-8P	75	140	20	67,5	500	450	550	19	5	8	580	680	1035	M20x42	2-M63x1,5
315S	2P	65	140	18	58,0	600	550	660	24	6	8	645	845	1185	M20x42	2-M63x1,5
	4P-8P	80	170	22	71,0	600	550	660	24	6	8	645	845	1215	M20x42	2-M63x1,5
315M	2P	65	140	18	58,0	600	550	660	24	6	8	645	845	1295	M20x42	2-M63x1,5
	4P-8P	80	170	22	71,0	600	550	660	24	6	8	645	845	1325	M20x42	2-M63x1,5
315L	2P	65	140	18	58,0	600	550	660	24	6	8	645	845	1295	M20x42	2-M63x1,5
	4P-8P	80	170	22	71,0	600	550	660	24	6	8	645	845	1325	M20x42	2-M63x1,5
355M	2P	75	140	20	67,5	740	680	800	24	6	8	710	1010	1500	M20x42	2-PG63x1,5
	4P-8P	95	170	25	86,0	740	680	800	24	6	8	710	1010	1530	M20x42	2-PG63x1,5
355L	2P	75	140	20	67,5	740	680	800	24	6	8	710	1010	1500	M20x42	2-PG63x1,5
	4P-8P	95	170	25	86,0	740	680	800	24	6	8	710	1010	1530	M20x42	2-PG63x1,5

Dimensioni motori B14 / *B14 motors dimensions*

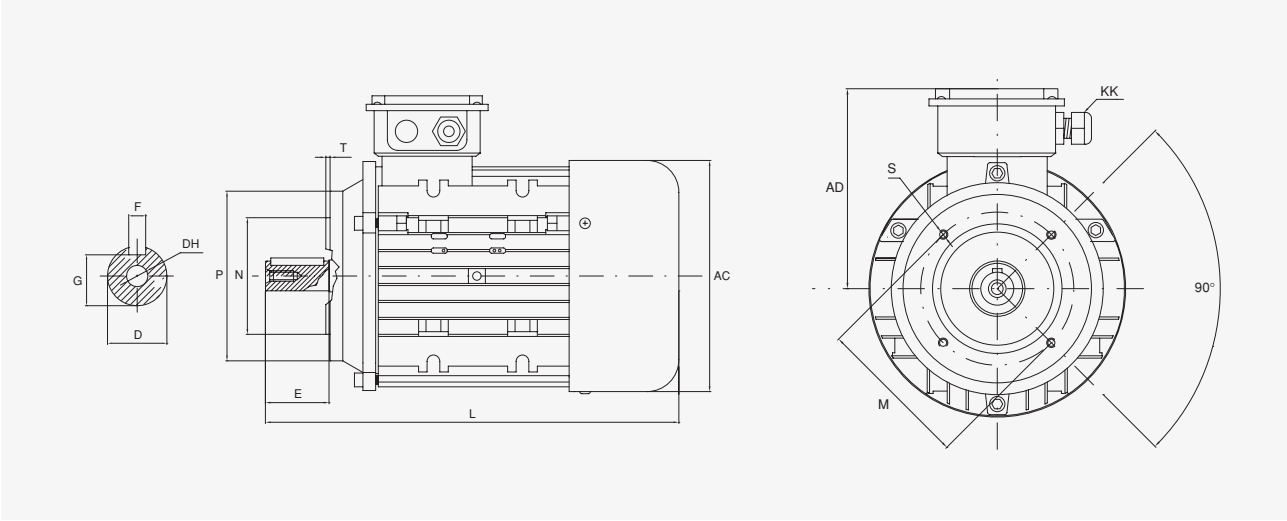

Tab. 18

Motori alluminio / *Aluminium motors*															
Grand. *Size*	**Dimensioni** / *Dimensions*														**B14**
	Poli	**D**	**E**	**F**	**G**	**L**	**M**	**N**	**P**	**S**	**T**	**AD**	**AC**	**KK**	**DH**
56*		9	20	3	7.2	197	65	50	80	5	2.5	100	120	1-M16X1.5	M3X12
63*		11	23	4	8.5	222	75	60	90	5	2.5	110	121	1-M20X1.5	M4X15
71*		14	30	5	11	259	85	70	105	6	2.5	117	140	1-M20X1.5	M5X18
80*		19	40	6	15.5	295	100	80	120	6	3.0	137	156	1-M20X1.5	M6X22
90S		24	50	8	20	315	115	95	140	8	3.0	145	174	1-M25X1.5	M8X25
90L		24	50	8	20	365	115	95	140	8	3.0	145	174	1-M25X1.5	M8X25
100		28	60	8	24	397	130	110	160	8	4	153	199	1-M20X1.5	M10X28
112		28	60	8	24	404	130	110	160	8	4	170	220	2-M25X1.5	M10X28
132S		38	80	10	33	431	165	130	200	10	4	193	258	2-M25X1.5	M12X34
132M		38	80	10	33	469	165	130	200	10	4	193	258	2-M25X1.5	M12X34
132L		38	80	10	33	520	165	130	200	10	4	193	258	2-M25X1.5	M12X34

*Flangia 8 fori / *8-hole flange*